SPECIFICATION SHEET

ชื่อสินค้า
ก๊อกผสมติดผนัง พร้อมชุดฝักบัว
Rain shower และฝักบัวสายอ่อน สีโรสโกลด์

Item name
Rain shower set (Rose Gold)

Item number
KRS-073-780-53

แบรนด์
กะรัต ฟอเซท

Brand
Karat Faucet

วัสดุ
หัวฝักบัว Rain shower : ทองเหลือง
หัวฝักบัว Hand shower : ทองเหลือง
ก๊อกน้ำ : ทองเหลือง
สายน้ำดี : สแตนเลส 304
ท่อลอย : สแตนเลส 304

Materials
Rain shower head : Brass
Hand shower head : Brass
Faucet : Brass
Hose : Stainless steel 304
Rain shower pipe : Stainless steel 304

สี
หัวฝักบัว Rain shower : สีโรสโกลด์
หัวฝักบัว Hand shower : สีโรสโกลด์
ก๊อกน้ำ : สีโรสโกลด์
สายน้ำดี : สีโรสโกลด์
ท่อลอย : สีโรสโกลด์

Finish
Rain shower head : Rose Gold finish
Hand shower head : Rose Gold finish
Faucet : Rose Gold finish
Hose : Rose Gold finish
Rain shower pipe : Rose Gold finish

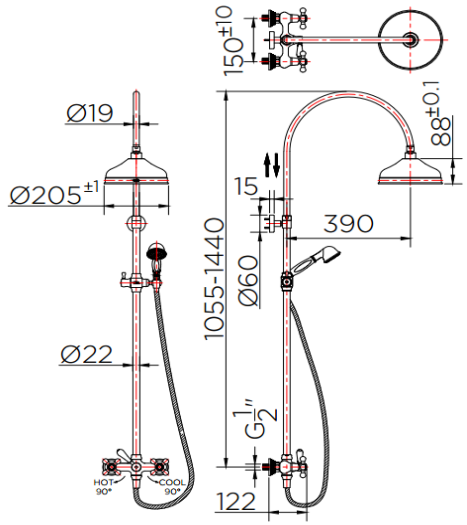

ลักษณะสินค้า
ก๊อกผสมติดผนัง : แบบหัวหมุน
ฟังก์ชั่น : 2 ฟังก์ชั่น
ระดับแรงดันน้ำ : ขั้นต่ำ 1 บาร์
อัตราการไหลก๊อกน้ำ : 7.8 ลิตร/นาที @1 บาร์

Product Descriptions
Wall Mounted Shower Mixer Faucet : Double Knob Faucet
Function : 2 Functions
Manimum presure : 1 Bar
Flow rate faucet : 7.8 Liters/min @1 Bar

สินค้าในชุดประกอบด้วย
ก๊อกผสมยืนอาบ
ชุด Rain shower
ขุดฝักบัวสายอ่อน
สายน้ำดี

Consist of
Wall Mounted Shower Mixer Faucet
Rain shower set
Hand Shower set
Hose

แนะนำใช้กับ
-

Reccommendation'
-

Dimension	Dimension pack.	Unit
205x560x1440	430x885x190	mm
Net Weight	Gross Weight	Unit
4.70	6.00	kg
Packing type	Packing unit	UOM
Brown box	1Pc/Carton	Pc
SKU Barcode		
885 1674 11323 5		

Update: 07/10/2019

karat FAUCET
The moment of happiness
สอบถาม เสนอแนะ Call Center 08 0555 8555

บริษัท กะรัต ฟอเซท จำกัด
888/157-159 ชั้น 15 อาคารมหาทุนพลาซ่า
ถนนเพลินจิต แขวงลุมพินี เขตปทุมวัน กรุงเทพฯ 10330
โทรศัพท์ 0 2253 6786-8, 0 2253 8062
โทรสาร 0 2255 5331-2
http://www.karatfaucet.com
E-mail : support@karatfaucet.com