# SPECIFICATION SHEET

**ชื่อสินค้า**
ชุดฉีดชำระสีโครเมี่ยม ปรับน้ำ 2 ระดับ
พร้อมสายและขอแขวน (สายยาว 120ซม. )

**Item name**
Rinsing Spray Set with Hose and Holder in Chrome finish
( Stainless Steel Hose Length 120cm )

**Item number**
KA-17-321-50

**แบรนด์**
กะรัต ฟอเซท

**Brand**
Karat Faucet

**วัสดุ**

| | |
|---|---|
| หัวฉีด | : พลาสติก ABS |
| ขอแขวน | : พลาสติก ABS |
| สาย | : สเตนเลสสตีล 304 |

**Materials**

| | |
|---|---|
| Rinsing Spray | : Plastic ABS |
| Holder | : Plastic ABS |
| Hose | : Stainless Steel 304 |

**สี**

| | |
|---|---|
| หัวฉีด | : สีโครม |
| ขอแขวน | : สีโครม |
| สาย | : สีโครม |

**Finish**

| | |
|---|---|
| Rinsing Spray | : Chrome finish |
| Holder | : Chrome finish |
| Hose | : Chrome finish |

**ลักษณะสินค้า**

| | |
|---|---|
| ชุดฉีดชำระ | : แบบก้านกดด้านหลัง |
| ฟังก์ชั่น | : 2 ฟังก์ชั่น |
| ระดับแรงน้ำ | : 1-8 บาร์ |
| อัตราการไหล | : 5 ลิตร/นาที @1 บาร์ |

**Product Descriptions**

| | |
|---|---|
| Rinsing Spray | : Push lever from backside |
| Function | : 2 Function |
| Water Pressure | : 1-8 Bar |
| Flow rate | : 5 Liters/min @1 Bar |

**สินค้าในชุดประกอบด้วย**
หัวฉีดชำระ
ขอแขวน
สายแสตนเลส
อุปกรณ์การติดตั้ง

**Consist of**
Rinsing Spray
Holder
Hose
Fixing materials

**แนะนำใช้กับ**
สต๊อปวาล์ว : KA-01-472-50 หรือเทียบเท่า

**Reccommendation'**
Stop valve : KA-01-472-50 or equivalent

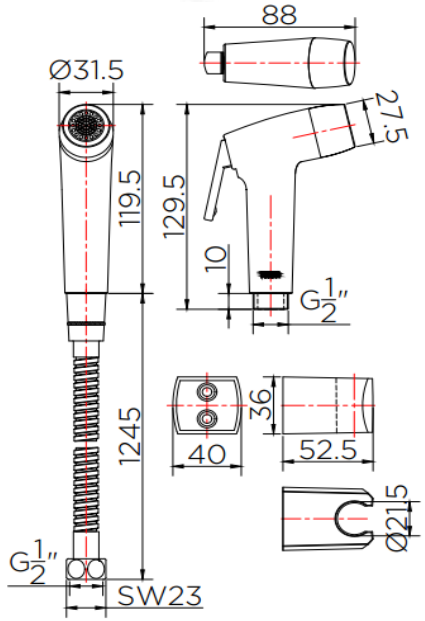


| Dimension | Dimension pack. | Unit |
|---|---|---|
| 1365x88 | 300x200 | mm |
| Net Weight | Gross Weight | Unit |
| 0.3 | 0.5 | kg |
| Packing type | Packing unit | UOM |
| Double blister | 62 Pcs/Carton | Pc |
| SKU Barcode | | |
| 885 1674 54144 1 | | |

Update: 6/11/2019


Karat FAUCET
The moment of happiness
สอบถาม เสนอแนะ
Call Center 08 0555 8555

บริษัท กะรัต ฟอเซท จำกัด
888/157-159 ชั้น 15 อาคารมหาทุนพลาซ่า
ถนนเพลินจิต แขวงลุมพินี เขตปทุมวัน กรุงเทพฯ 10330
โทรศัพท์ 0 2253 6786-8, 0 2253 8062
โทรสาร 0 2255 5331-2
http://www.karatfaucet.com
E-mail : support@karatfaucet.com