SPECIFICATION SHEET

ชื่อสินค้า
ชุดฉีดชำระสีสเตนเลสพร้อมสายและขอแขวน
(สายสเตนเลสยาว 120ซม.)

Item name
Rinsing Spray set with Hose and Holder in Stainless finish
(Stainless Steel Hose Length 120cm)

Item number
KA-17-345-63

แบรนด์
กะรัต ฟอเซท

Brand
Karat faucet

วัสดุ

หัวฉีด	: สเตนเลสสตีล 304
ขอแขวน	: สเตนเลสสตีล 304
สาย	: สเตนเลสสตีล 304

Materials

Rinsing Spray	: Stainless Steel 304
Holder	: Stainless Steel 304
Hose	: Stainless Steel 304

สี

หัวฉีด	: สเตนเลสสตีลสีด้าน
ขอแขวน	: สเตนเลสสตีลสีด้าน
สาย	: สเตนเลสสตีลสีด้าน

Finish

Rinsing Spray	: Stainless Steel Matt
Holder	: Stainless Steel Matt
Hose	: Stainless Steel Matt

ลักษณะสินค้า

หัวฉีดชำระ	: แบบก้านกดด้านหลัง
ฟังก์ชั่น	: 2 ฟังก์ชั่น
ระดับแรงน้ำ	: 1-8 บาร์
อัตราการไหล	: 4.4 ลิตร/นาที @1 บาร์

Product Descriptions

Rinsing Spray	: Push lever from backside
Function	: 2 Function
Water Pressure	: 1-8 Bar
Flow rate	: 4.4 Liters/min @1 Bar

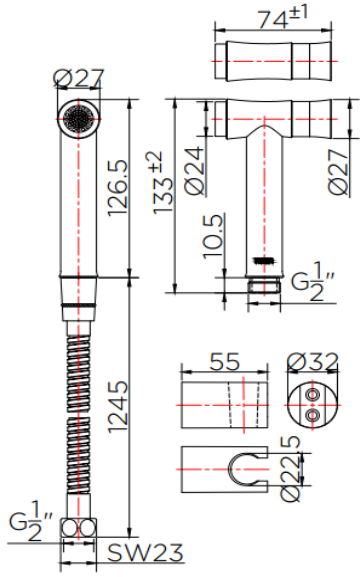

สินค้าในชุดประกอบด้วย
หัวฉีดชำระ
ขอแขวน
สายสเตนเลส 120ซม.
อุปกรณ์การติดตั้ง

Consist of
Rinsing Spray
Holder
Hose 120cm
Fixing materials

แนะนำใช้กับ
สต๊อปวาล์ว : KA-01-472-50 หรือเทียบเท่า

Reccommendation'
Stop valve : KA-01-472-50 or equivalent

Dimension	Dimension pack.	Unit
1375x75	300x200	mm
Net Weight	Gross Weight	Unit
0.3	0.5	kg
Packing type	Packing unit	UOM
Double Blister	62Pc/Carton	Pc
SKU Barcode		
885 1674 54147 2		

Karat ENTERPRISE
สอบถาม เสนอแนะ Call Center 08 0555 8555
บริษัท กะรัต เอ็นเตอร์ไพรส์ (ประเทศไทย) จำกัด
9/260 หมู่ที่ 5 ถนนพหลโยธิน ตำบลคลองหนึ่ง
อำเภอคลองหลวง จังหวัดปทุมธานี
12120
E-mail : support@karatenterprise.com

Update: 14/07/2020